PROGRAMI ROLETNI

VRHUNSKA ZAŠTITA OD SUNCA, VJETRA, KIŠE, HLADNOĆE, INSEKATA I NEŽELJENIH POGLEDA

BHROLL

napravljeno da traje...

www.bhroll.ba

PREDNOSTI ROLETNI

Termička izolacija je vrlo važna jer sprječava gubitak energije, smanjuje troškove električne energije i pomaže stvoriti ugodniji okoliš.
Aluminijske roletne termičkim svojstvima izlaze u susret ekološkim specifikacijama za pravilnu izgradnju pasivne kuće. Proizvedene od aluminija i punjene poliuretanskom pjenom istovremeno nude toplinsku i zvučnu izolaciju.
Aluminij je otporan i nekorodiran metal koji u kombinaciji sa kvalitetnom ispunom od poliuretana ljeti nudi termičku zaštitu od sunca i topline, a zimi od vjetra i hladnoće.
Roletne vas štite od neželjenih pogleda, dok prirodno osvjetljenje i prozračivanje možete podesiti pomoću položaja roletne.
Roletne se odlikuju laganim i tihim radom. Roletne od aluminijskih materijala dugotrajne su i zahtijevaju minimalno održavanje. Lako se mogu čistiti uobičajenim sredstvima za čišćenje.

ŠTITE OD

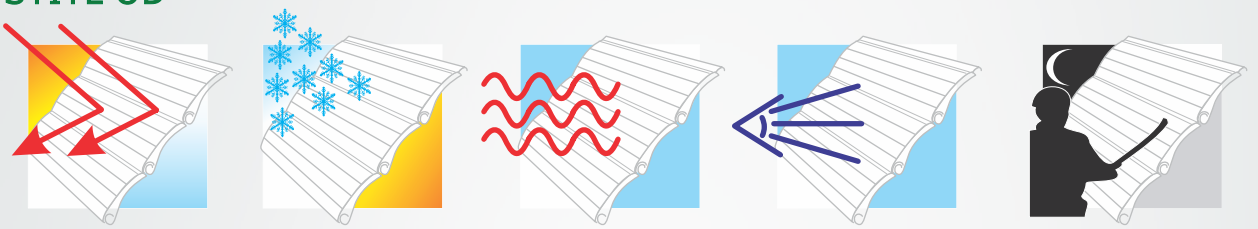

sunčevih zraka | snijega i mraza | buke | neželjenih pogleda | provale

POGONI I UPRAVLJANJE ROLETNI

1. Klasično upravljanje na traku / gurtnu.

Do 15 kg težine roletni možete se koristiti za klasično upravljanje na traku. Roletne se upravljaju jednostavno potezanjem trake, koja se navija u automat.

2. Ručno upravljanje s kurblom

Upravljanje roletne s vrtnjom palice kurble. Palica kurble se koristi kada su rolete prevelike, a s tim i preteške za traku / gurtnu do maksimalno težine od 25 kg .

3. Motorno upravljanje s prekidačem.

U posljednje vrijeme većina ljudi se odlučuje za ugradnju roletni sa motorom. Upravljanje roletnama sa motorom je jednostavno, pritiskom na prekidač na zidu – kao što palimo i gasimo svjetlo ili putem daljinskog upravljača. Na jedan prekidač ili daljinski možemo povezati jednu ili više roletni / motora.

4. Inteligentno upravljanje s vremenskim satom.

Najudobniji način upravljanja roletni je kada se same dižu i spuštaju u unaprijed programirano vrijeme. Taj način upravljanja nudi i dodatnu sigurnost vašega doma od provalnika, jer s njihovim samostalnim dizanjem i spuštanjem dobiva se osjećaj da se u objektu nalaze vlasnici čak i kada nisu tu.

5. Motorno daljinsko upravljanje.

Većinom elektronike se danas upravlja pomoću daljinskoga upravljača, to je slučaj i sa roletnama sa ugrađenim elektromotorom. S daljinskim upravljanjem roletne spustite ili podignete na željenu visinu. S jednim daljinskim možete istodobno upravljati sa jednom ili više roletni.

Električno otvaranje

Vrijeme klasičnog ručnog upravljanja s trakom odlazi u prošlost. S napretkom tehnologije na svim područjima mijenjaju se i želje kupaca roletni. Motorno upravljanje roletni u prošlosti je predstavljalo veliki izdatak, međutim sada je postalo dostupno svakome.

BHROLL

PROGRAMI ROLETNI

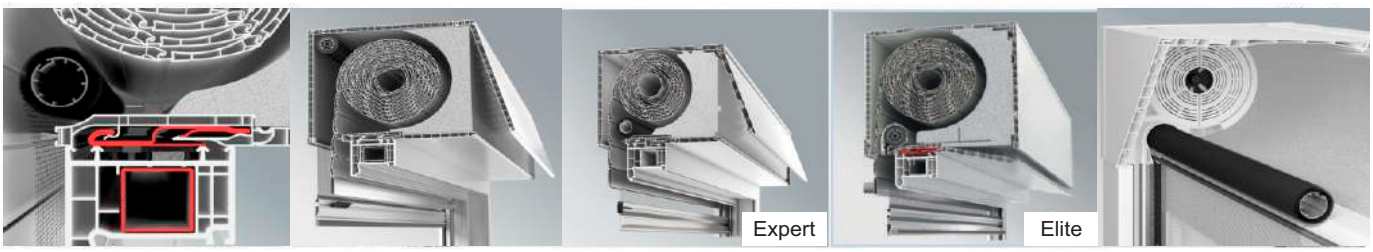

SISTEMI PVC KUTIJA

BRZE, JEFTINE I ELEGANTNE MONTAŽE EXTE KUTIJE OMOGUĆJU
UKLAPANJE NA SVE VRSTE PROFILA OD 50 mm DO 92 mm
MOGUĆNOST UGRAĐIVANJA INTEGRISANOG KOMARNIKA

BHROLL

Sistem sa inetgriranim komarnikom

EXTE EXPERT XT

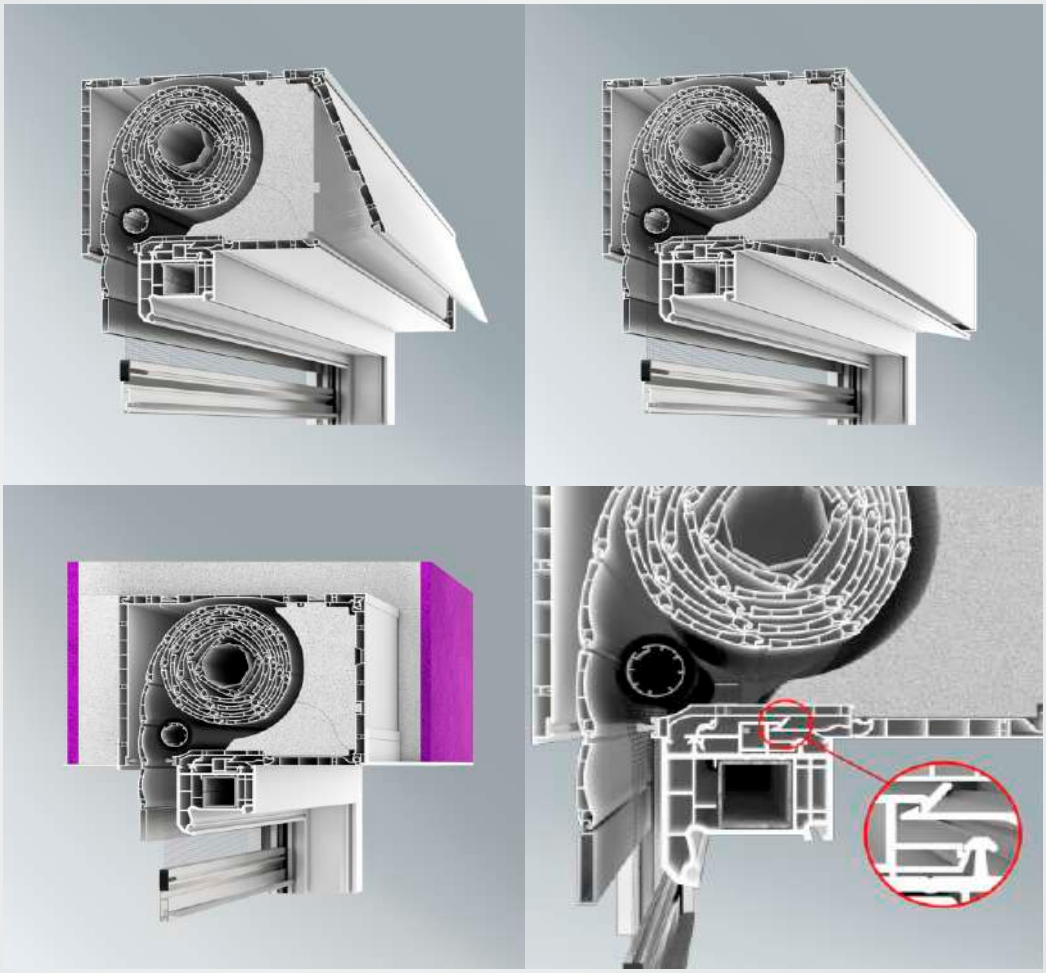

	Zahtjev	185 x 220
U_{SB}	Anforderung $U_{SB} \leq 0,85$	0,84
f_{Rsi}	Anforderung $f_{Rsi} \geq 0,70$	0,70
Monolithisch	Anforderung $f_{Rsi} \geq 0,70$; $\Psi \leq 0,32$	0,72 // 0,32
Klinker	Anforderung $f_{Rsi} \geq 0,70$; $\Psi \leq 0,25$	0,73 // 0,18
WDVS	Anforderung $f_{Rsi} \geq 0,70$; $\Psi \leq 0,23$	0,74 // 0,16

		185 x 220
1. Abrollprofil	(Klizni profil)	34 - 37
2. Abrollprofil / LVL	(Klizni profil/LVL)	-
3. Abrollprofil / Schwerfolie	(Klizni profil / teška folija)	40 - 42
4. Abrollprofil / Schwerfolie / LVL	(Klizni profil / teška folija / LVL)	42 - 43
5. Abrollprofil / innen überputzt / LVL	(Klizni profil / unutra ožbukan / LVL)	-

BHROLL

EXPERT XT

1 EXTE EXPERT XT otvaranje iznutra

NOVA GENERACIJA XT KUTIJA

Obitelj XT kutija raste. Exte EXPERT XT kutija s mogućnošću otvaranja unutara ili ispod je idealano rješenje za projekte renoviranja. Kutija je kompaktna i ispunjava sve uvjete zahtjevnih kupaca, zauzima minimalni prostor za maksimalnu udobnost. Ugradnja integrisanog komarnika sada je još lakša, a uz univerzalne dijelove serije XT ugradnja postaje još jednostavnija uz opcije nadprozorske ugradnje ili podfasadne ugradnje. Expert XT pozornost poklanja uštedi energije i zaštiti okoliša što potvrđuje ispunjavanjem svih standarda iz Pravilnika za energetsku održivost iz 2014 godine.

KLASIČNO RJEŠENJE ZA OBNOVU

Exte EXPERT XT je jednostana kutija sa komponentama koje pružaju rješenje za svaki zadatak renoviranja. U klasičnom dizajnu poklopac za održavanje otvara se sa unutrašnje ili dojnje strane. To omogućuje najširi mogući pristup za održavanje roletni i unutarnjim dijelovima.

EXTE EXPERT XT otvaranje odozdo

EXTE EXPERT XT potfasadna opcija korištenja

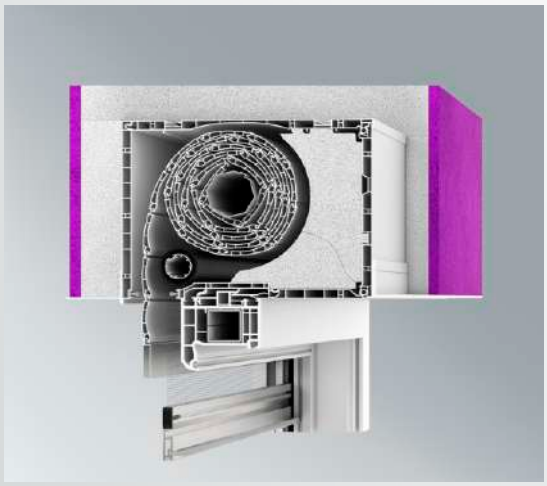

EXPERT XT idelna je i kao podžbukna kutija na novogradnjama. Poklopac za održavanje koji se nalazi sa donje strane omogućava vam potpuno oblaganje unutarnje i vanjske strane žbukom. Kada se koristi kao podfasadna EXPERT XT sistem nudi nekoliko vrsta adaptera od aluminija i plastike koji se mogu zašarafiti sa strane kada je kutija podfasadna, što omogućuje lakše postavljanje fasade. Sa otvaranjem sa donje strane ne postoji rizik spadanja izolacije koja je fiksirana. Sve ovo omogućuje rad na mjestu instalacije. Kod otvaranja i revizije unutrašnjosti kutije poklopac sa donje i unutarnje strane neće u potpunosti ispasti što ovu kutiju čini lakšom za renoviranje.

EXPERT XT

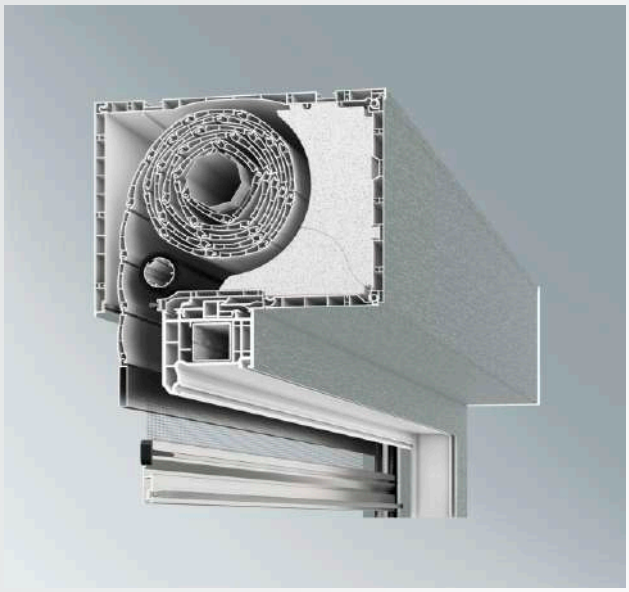

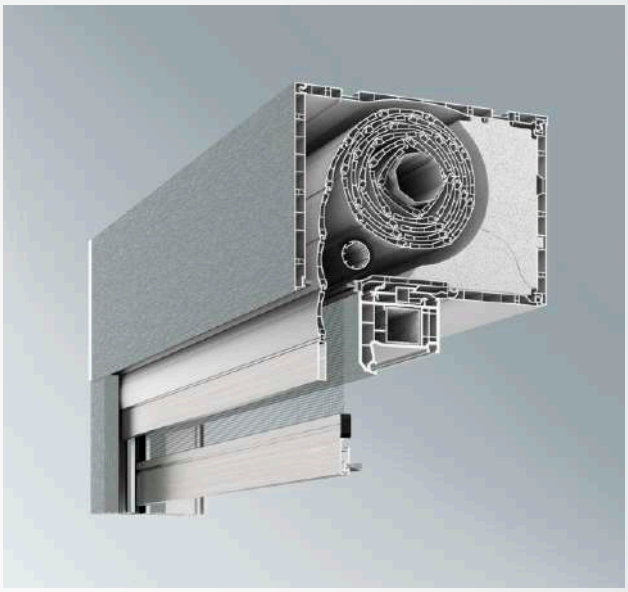

MOGUĆNOSTI DIZAJNA
Korištenjem renolit folija u raznim bojama Exte omogućuje ugradnju kutije u više od 130 boja po narudžbi. Širokom paletom boja plastičnih profila izlazi se u susret svim zahtjevnima kupaca u vidu boja i estetike.

Kako bi obskrbili svoje kupce Exte je naučio nove vještine i uveo novi potpuno automatizirani sustav koji omogućuje isporuke manjih količina profila kutija u raznim bojama po narudžbi. Na taj način možemo pružiti brzi odgovor na vaše specijalne zahtjeve. pružiti i skraćujemo vrijeme od narudžbe do isporuke.

Exte kutijom EXPERT XT također može ispuniti neobične zahtjeve kupaca.
All-round sistem folija u boji dozvoljava nam savršenstvo za osjetila u punom spektru boja.
Exte zadovoljava sve projektne zahtjeve kako iznutra tako i izvana.

Kod renolit dekor boja važno je naglasiti kako unutarnje stranice kutije ostaju nepromijenjene i bijele jer se folija aplicira izvana. Isto tako i na vodilicama roletne folija se aplicira s vanjske strane i to u odgovarajuću navedenu boju okvira.

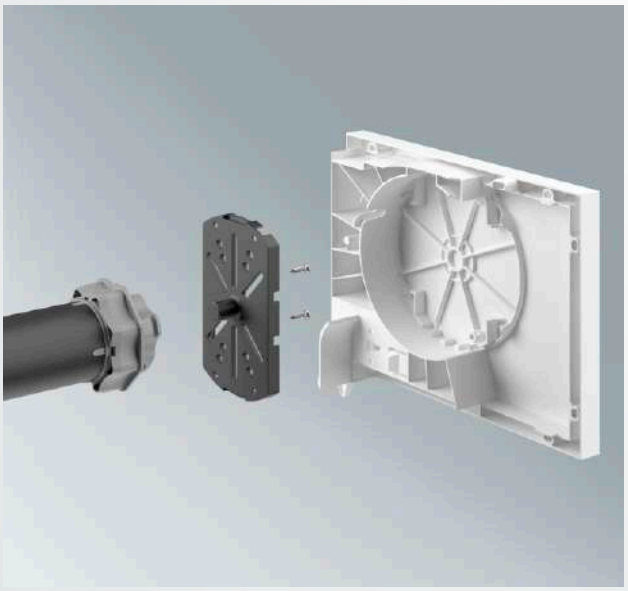

Kod postavljana roletne koja se diže tubularnim motorom, motor se postavlja na izuzetno izdržljive nosače.
Novodizajnirani nosači su izrađeni da budu univerzalni za sve vrste konvencionalnih tubularnih motora što vam omogućuje jednostavnu montažu i ugradnju.

Postižući univerzalnost izbjegavaju se skupi metalni nosači što smanjuje troškove, olakšava ugradnju i pojednostavljuje opće rukovanje.

EXPERT XT

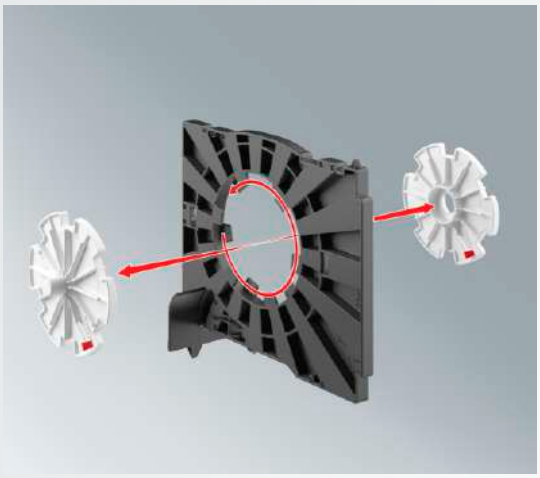

EXTE EXPERT XT detalj podjele kutije

Kada je zid podjele zašarafljen u kutiju, kako bi vršili uparivanje ili razdvajanje roletne unutar iste kutije dizajnirani su specijalni dodatci. Jedna od specijalnih opcija ovoga riješenja je da se rotirajući dodatci mogu umetati kroz zid podjele koji je dovoljno velik za osovinu od Ø 40 do Ø 60 što uvelike pomaže rastavljanju , pogotovo sa projektima gdje je potrebno naknadno ugrađivanje I pomjeranje.

Ovo visokokvalitetno rješenje sa pomičnom unutarnjom pregradom omogućuje kompletnu podjelu nosača ležaja pomoću samo dva poklopca. To onemogućuje 'trošenje' zaštitne ljuske. Spajanje i rastavljanje je također lakše zbog ove dvodjelne zaštite.

EXTE EXPERT XT prozorski adapter

Veza između prozora i kutije uvijek je bila od velike važnosti za Exte sisteme i posebna je pozornost poklonjena čvrstoći te veze.
Adapteri sistema Exte EXPERT XT uklapaju se u sve standardne prozorske sisteme. Na raspolaganju vam je čitav niz različitih adaptera, čije prikaze možete pronaći u tehničkom dijelu kataloga. Adapteri se dijele ovisno o profilu koji omogućuju spajanje kutije sa prozorskim profilom, brzo, jednostavno i kvalitetno.

EXTE EXPERT XT veza adaptera i kutije

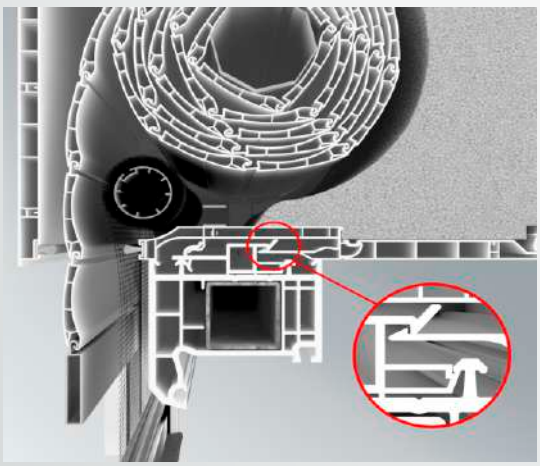

Prednost adaptera je što se kutija roletne zajedno sa roletnom može odvojeno praviti i transportirati do mjesta ugradnje, a zatim pomoću adaptera spojiti tek na mjestu ugradnje prozora.

To omogućuje veću fleksibilnost u radu sa kutijom i optimizira troškove prijevoza na gradilište. Sve što je potrebno na gradilištu je gurnuti kutiju na prozorski okvir odozdol prema gore dok ne čujete prepoznatljivi zvuk "klik"

EXPERT XT

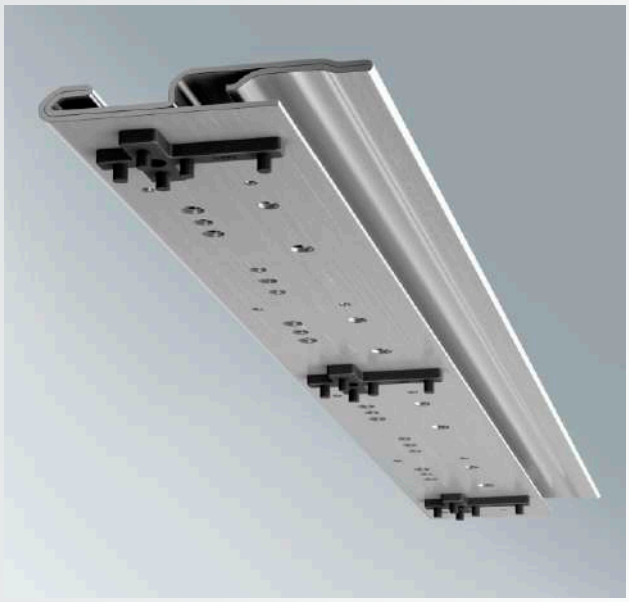

Montiranje gornjih elemanata kutije roletne na velike raspone prozora ili vrata u praksi često predstavlja problem. Exte je ovaj problem riješio sa specijalnim čeličnim ojačanjem.
Ovo unikatno rješenje učvršćuje statiku prozorskog elementa tako da prozori širina iznad 2,4 metra i visina do 8 metara se mogu pojačati i na taj način mogu nositi kutiju bez učvršćivanja za plafon.

Pogled na mogućnosti rješenja za prozore i vrata. Umetnuto ojačanje poboljšava stabilnost kutije i spoja sa prozorskim profilom. To omogućuje veći raspon roletne i bolju nosivost.

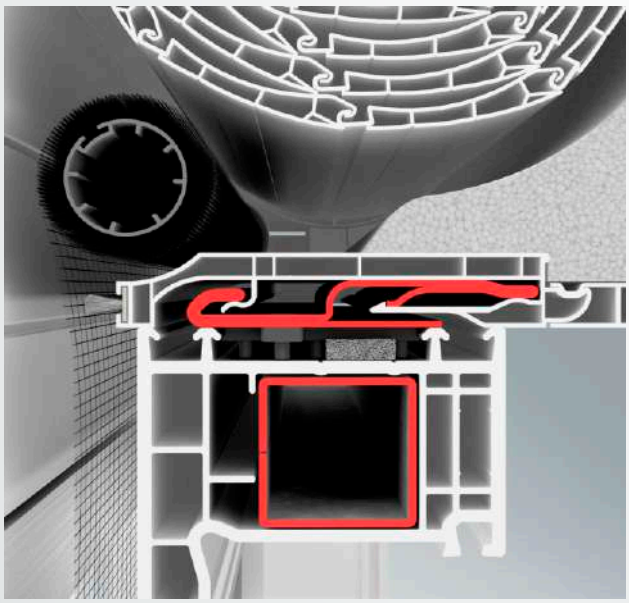

Izgled umetnutog čeličnog ojačanja pokazuje rješenje spajanja ojačanja sa prozorskim profilom i kutijom za roletnu. Ojačanja su prikazana crvenom bojom.

Mogućnosti visina namotaja roletne u kutiji s obzirom na konfiguraciju kutije uključujući visinu kutije:

Kutija Expert XT 185 bez komarice			
Tip roletne	Namotaj	Osovina 40	Osovina 60
PVC Roletna H39	max	2400	2200
ALU Roletna H39	max	2400	2200

Kutija Expert XT 185 sa komaricom			
Tip roletne	Namotaj	Osovina 40	Osovina 60
PVC Roletna H39	max	2000	1600
ALU Roletna H39	max	2000	1600

EXPERT XT

STABILNO FIKSIRANJE
Za učvršćivanje kutije roletne sistema EXTE EXPERT XT omogućili smo vam različite učvršćivače kako bi se točno prilagodili svim prozorskim sistemima. Ugradnja je brza i laka.

Fikseri za učvršćivanje kutije

Efektna vodilica napravljena je od visokokvalitetne plastike sa mogućnošću ubacivanja aluminijskog nastavka vodilice za komaricu. Ubacivanje nastavka se vrši izrezivanjem dijela predviđenog za komarnik I insertiranjem alu nastavka.

EXTE EXPERT XT - PVC bočna vodilica roletne i komarice

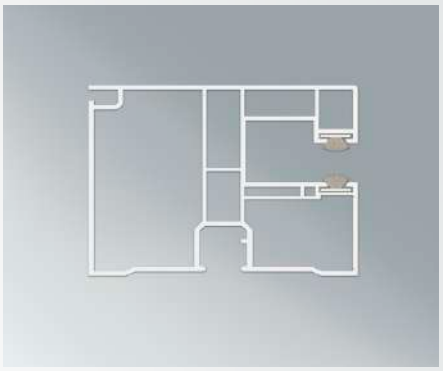

EXTE EXPERT XT univerzalna PVC vodilica roletne I komarnika

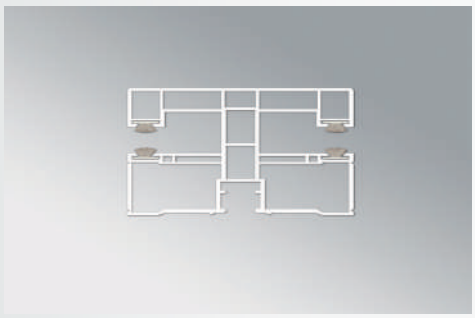

Efektna vodilica napravljena je od visokokvalitetne plastike sa mogućnošću ubacivanja aluminijskog nastavka vodilice za komarnik. Ova univerzalna vodilica koristi se kod podjela kutije kada je u funkciji srednje vodilice, ali može se koristiti i kao bočna vodilica.

Vodilice za roletne kutije EXTE EXPERT XT su jednake kao u sistema ELITE XT. To znači da jedna vodililica služi za roletnu i po potrebi za komarnik. Potrebno je ukloniti zaštitni dio vodilice za komarnik i umetnuti aluminijski dio koji je predviđen kao vodilica komarnika. Koristeći obični skalpel i šablonu više puta umjerenim pritiskom skalpela pređite preko mjesta za izrezivanje i višak plastike će biti lako i precizno uklonjen.

Mogućnost ugradnje plisse 17 mm komarnik

Komarnik se jednostavno umeće u kutiju.

Izgled komarnika prije umetanja u kutiju.

EXPERT XT

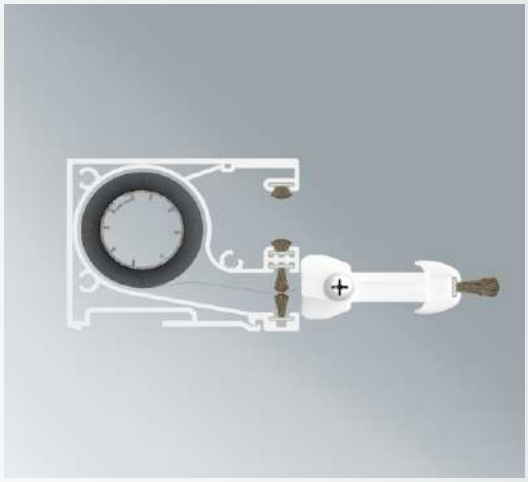

EXTE EXPERT XT prikaz spuštanja komarnika

EXTE EXPERT XT prikaz horizontalnog komarnika

EXTE EXPERT XT horizontalni komarnik izgled u ležištu

EXTE EXPERT XT mogućnosti vertikalnih komarnika

EXTE EXPERT XT mogućnosti horizontalnih komarnika

EXTE EXPERT XT mogućnosti kombinacije komarnika

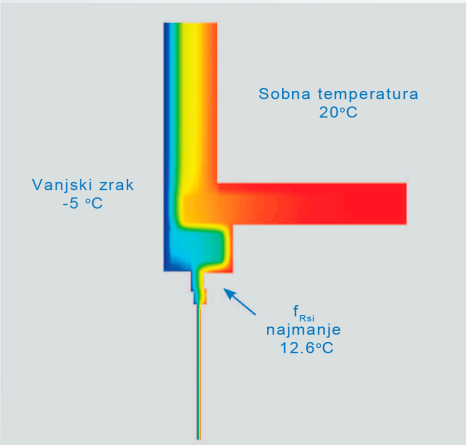

Osnovna pravila vrijednosti kada pričamo o toplotnoj izolaciji kod sistema za roletne su točno definirana. Pravila su propisana od strane Europske komisije za građevinske standarde.
Kada se ugrađuju na nove zgrade, roletne se smatraju kao dio vanjskog zida. Vrijednosti termalne zaštite i termičkog mosta kod prozora su propisane.
Kada promatramo renovacije i stariju izgradnju na roletne se gleda kao produžetak gornjeg prozorskog okvira i dodaju se površini prozorskog elementa kao vrijednost.
Minimalni zahtjev toplotne izolacije ima vrijednost USB <=0,85 (W/m2K) i fRsi>=0,70. Vrijednosti EXTE EXPERT XT postiže vrijednosti koje zadovoljavaju sve zahtjeve o izolaciji koje tržište postavlja pred njega.

ELITE SISTEM

Exte-Elite sistem sa intergisanim komarnikom

		RU		RA*	
	Zahtjev	200 x 220	240 x 255	200 x 220*	240 x 255*
U_{SB}	Anforderung $U_{SB} \leq 0,85$	0,85	0,72	0,78	0,66
f_{Rsi}	Anforderung $f_{Rsi} \geq 0,70$	0,71	0,71	0,73	0,72
Monolithisch	Anforderung $f_{Rsi} \geq 0,70$; $\Psi \leq 0,32$	0,74 / 0,31	0,73 / 0,31	0,73 / 0,32	0,72 / 0,32
Klinker	Anforderung $f_{Rsi} \geq 0,70$; $\Psi \leq 0,25$	0,74 / 0,17	0,73 / 0,18	0,73 / 0,19	0,72 / 0,19
WDVS	Anforderung $f_{Rsi} \geq 0,70$; $\Psi \leq 0,23$	0,76 / 0,16	0,75 / 0,17	0,73 / 0,21	0,73 / 0,21

	RU		RA*	
	200 x 220	240 x 255	200 x 220*	240 x 255*
1. Abrollprofil oder Schallschutzprofil (Revisionwinkel*)	38 / 41	39 / 43	38 / 41	39 / 42
2. Schallschutzprofil / LVL	41 / 41	43 / 43	-	-
3. Schallschutzprofil / Schwerfolie (Revisionwinkel*)	41 / 43	45 / 47	40 / 42	44 / 47
4. Schallschutzprofil / Schwerfolie / LVL	43 / 43	46 / 47	-	-
5. Abrollprofil oder Schallschutzprofil / innen überputzt (Revisionwinkel*)	-	-	43 / 45	42 / 46
6. Schallschutzprofil / innen überputzt / LVL (Revisionwinkel*)	44 / 43	46 / 47	-	44 / 47
7. Schallschutzprofil/Schwerfolie /innen überputzt/ LVL (Revisionwinkel*)	-	48 / 48	-	46 / 47

*SAMO PO NARUDŽBI

Behang oben / unten (dB)

Zavjesa gore / dolje (dB)

ELITE SISTEM

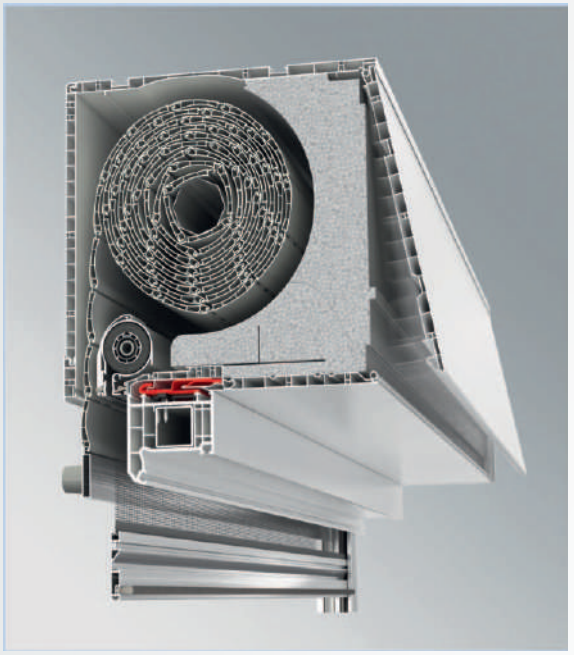

ODRŽAVANJE I OTVARANJE IZNUTRA

Klasično rješenje za renovaciju

Sa svojim principom platforme EXTE ELITE sistem kutije za roletne nudi optimalno rješenje za svaku situaciju.

U klasičnom dizajnu poklopac za održavanje otvara se sa unutrašnje strane. To omogućuje najširi mogući pristup za održavanje roletni i unutarnjim dijelovima.

Opcija postavljanja komarnika sa i bez aluminijske zaštite je moguća pri ugradnji kutije ili naknadno po zahtjevu kupaca.

EXTE ELITE XT kutija veličine 200 x 220 i 240 x 255 sa prikazom otvaranja za održavanje sa unutrašnje strane I integriranim komarnikom između roletne i prozora.

Samo je jedna vodilica dovoljna za mini (lijevo) ili maksi (desno) lamelu. Na našem skladištu dostupna je i aluminijska vodilica istih dimenzija kao na slici prikazana PVC vodilica.

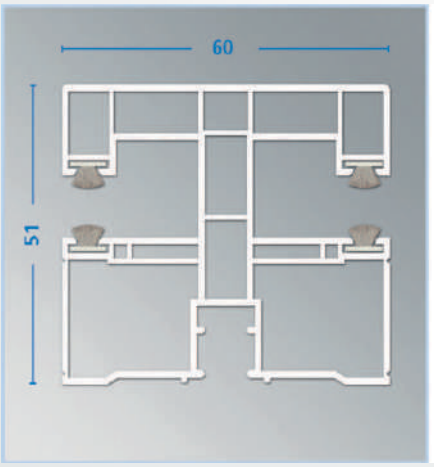

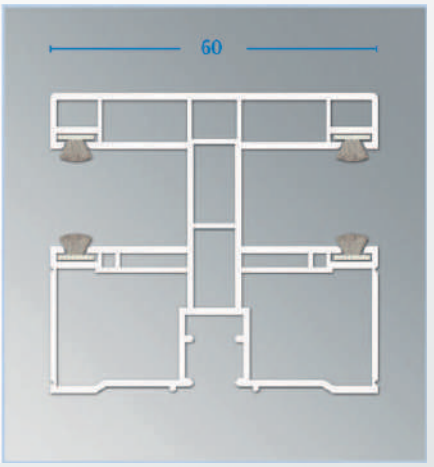

BHROLL

ELITE SISTEM

ODRŽAVANJE I OTVARANJE S DONJE STRANE

Idealno rješenje za novogradnju

EXTE ELITE XT idelna je i kao podžbukna kutija na novogradnjama. Poklopac za održavanje koji se nalazi sa donje strane omogućava vam potpuno oblaganje unutarnje i vanjske strane žbukom.

Dubine okvira prozora mogu biti do 92 mm dok širina otvora za održavanje iznosi 100mm. To je sasvim dovoljno za svako moguće održavanje.

Sistem nudi nekoliko vrsta adaptera od aluminija i plastike koji se mogu zašarafiti sa strane kada je kutija podfasadna, što omogućuje lakše postavljanje fasade. Sa otvaranjem sa donje strane ne postoji rizik spadanja izolacije koja je fiksirana. Sve ovo omogućuje rad na mjestu instalacije.

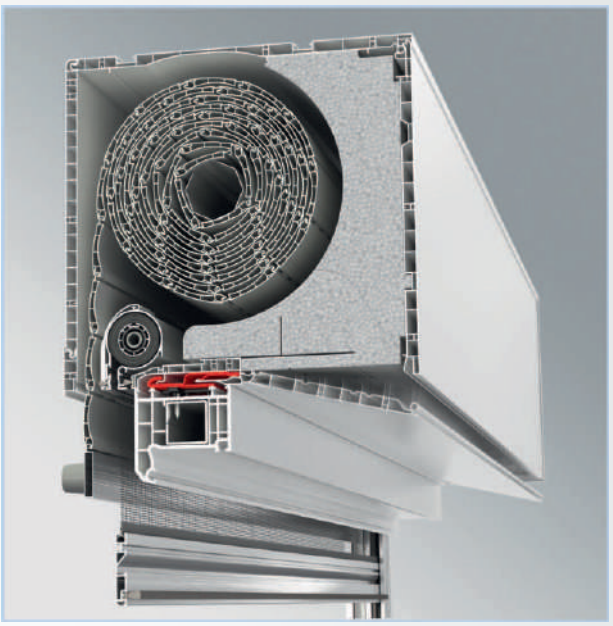

EXTE ELITE XT kutija veličine 200 x 220 i 240 x 255 sa prikazom otvaranja za održavanje sa donje strane I integriranim komarnikom između roletne i prozora.

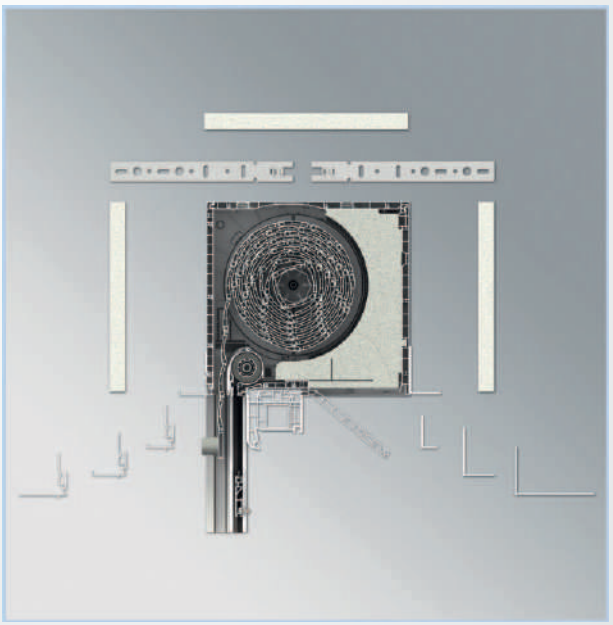

Kompletan dizajn sistema otvaranja sa donje strane sa aluminijskim ili plastičnim adapterima za ugradnju i rad sa klasičnim unutarnjim i vanjskim fasadama.

ELITE SISTEM

SKLAPANJE VAM OMOGUĆUJE SPECIFIČNE PREDNOSTI

Jednostavnost koja pruža više

Ekstremno čvrst nosač ležaja sastoji se od univerzalnog nosača sa rupama za učvršćivanje. To nam omogućuje pričvršćivanje svake vrste konvencionalnog motora. Nosač ležaja ulazi u odgovarajuće ležište na poklopcu kutije i može se okretati do 12° zbog dobivanja idealne pozicije štelovanja šarafa motora.

Kada se namjesti nosač ležaja u ležište on se pričvršćuje osiguračem (crveni dio na fotografijama). Osnovna prednost je što nema više potrebe za metalnim nosačem ležaja. Osim smanjenja troškova nosača zamjenom za plastični, ovaj nosač pruža i dodatnu prednost u rastavljanju. Naime kada se osigurač izvadi čitava roletna se može osloboditi i spustiti čak i ako je motor pokvaren.

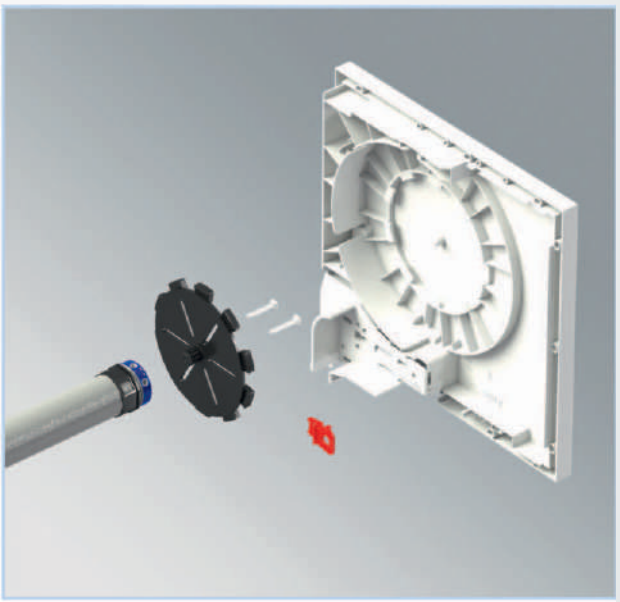

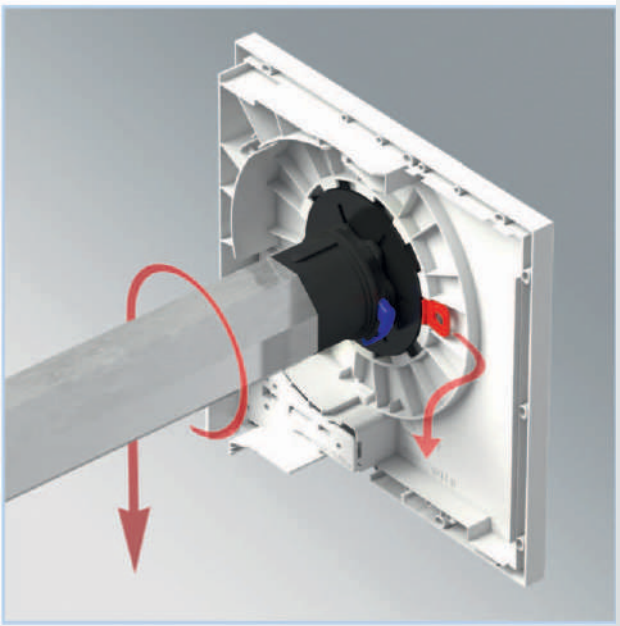

Jednostavnost pruža više: nosač ležaja napravljen od čvrste plastike koja se koristi u auto industriji ima jako dug rok trajanja. Crveni osigurač potpuno fiksira nosač u ležište, a jednostavan je za ukloniti u sučaju problema.

BHROLL

ELITE SISTEM

Jednostavno brzo i inovativno

Zid podjele je zašarafljen u kutiju. Specijalni dodatci su dostupni za uparivanje ili razdvajanje. Jedna specijalna opcija ovoga riješenja je da se rotirajući dodatci mogu umetati kroz zid podjele koji je dovoljno velik za osovinu od Ø 40 do Ø 60 što uvelike pomaže rastavljanju, pogotovo sa projektima gdje je potrebno naknadno ugrađivanje i pomjeranje.

Ovo visokokvalitetno rješenje sa pomaknutom unutarnjom pregradom omogućuje kompletnu podjelu nosača ležaja pomoću dva poklopca. To onemogućuje 'trošenje' zaštitne ljuske. Spajanje i rastavljanje je također lakše zbog ove dvodjelne zaštite

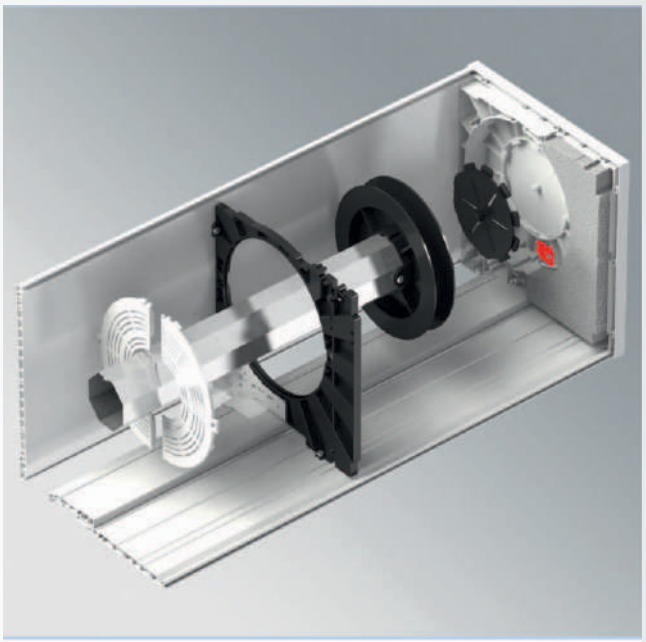

Pomaknuta podjela sa graničnikom podjele, gurtšajbom i dvodjelnom zaštitom za brzo sastavljanje.

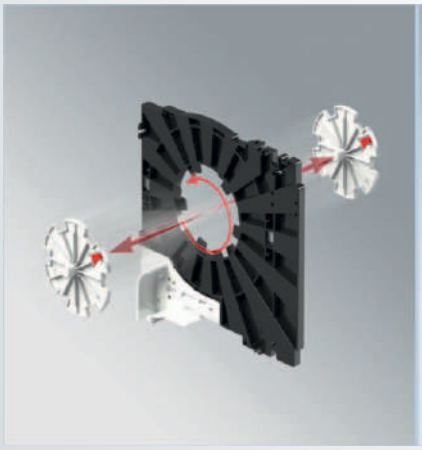

Klasična podijela dvije roletne
dvije komande

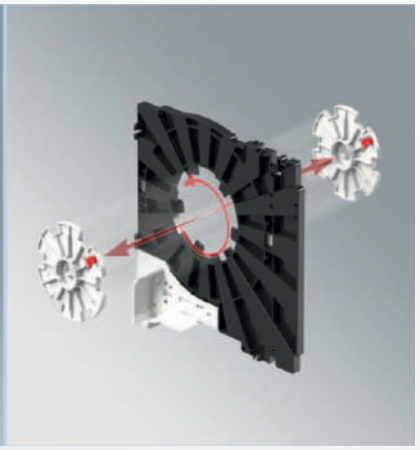

Prolazna podijela,dvije roletne
jedna komanda

Umetanje za podjelu (lijevo) ili za uparivanje (desno) vrši se u stjenku podjele. Ovaj način omogućuje brzo i lako sastavljanje i rastavljanje i u skučenom prostoru

ELITE SISTEM

INTEGRISANI KOMARNIK

Uvjerljivo rješenje za visoki komfor

Komarnik kod EXTE ELITE XT kutije je smještena između roletne i prozora. Zbog toga komarnik ne reducira kapacitet namotaja roletne.

Komarnik može, a ne mora biti smještena u zaštitnoj aluminijskoj oblozi i radi pomoću opruge integrisane u osovinu komarnika Ovaj način omogućuje komarniku neovisnost u odnosu na roletnu i kutiju te se može lako postaviti u bilo kojem trenutku.

Komarnik se može dodati kroz bilo koji od odabranih otvora za održavanje, iznutra, s vana ili s donje strane. i to na sve otvore do visine 2,2 metra uključujući kutiju. Sve je napravljeno da ta operacija bude brza i jednostavna.

Vodilice za roletne kutije EXTE ELITE su specijalno pripremljene za ovu svrhu. Potrebno je samo ukloniti zaštitni dio vodilice za komarnik i umetnuti aluminijski dio koji je predviđen kao vodilica komarnika.

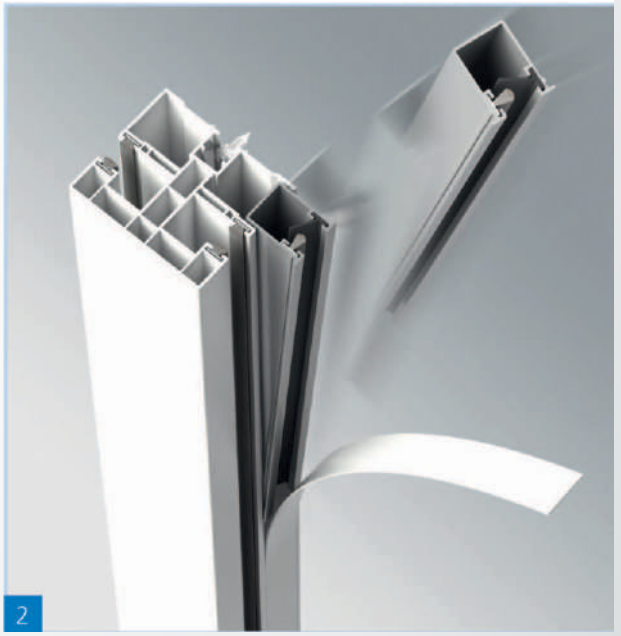

Prikaz integrisanog komarnika EXTE ELITE XT u zaštitnoj aluminijskoj tubi.

Prikaz vodilice roletne koja se lako pretvara i u vodilicu komarnika. Sličan princip se primjenjuje i na aluminijskoj vodilici predviđenoj za ovaj sistem.

BHROLL

ELITE SISTEM

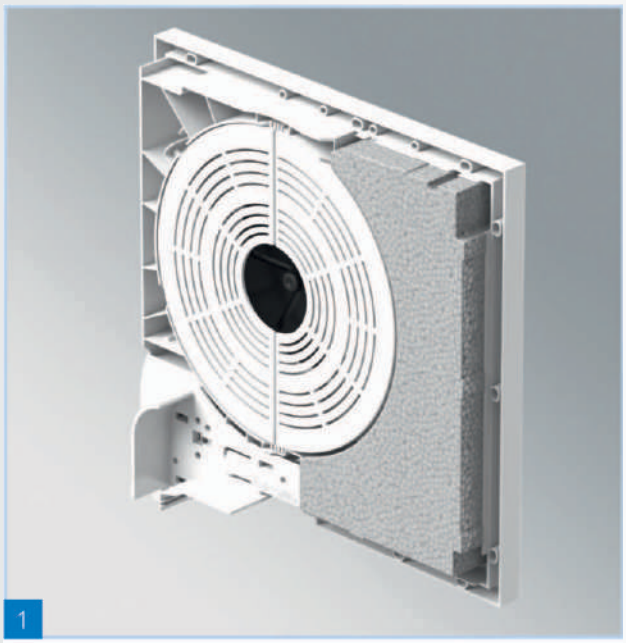

1

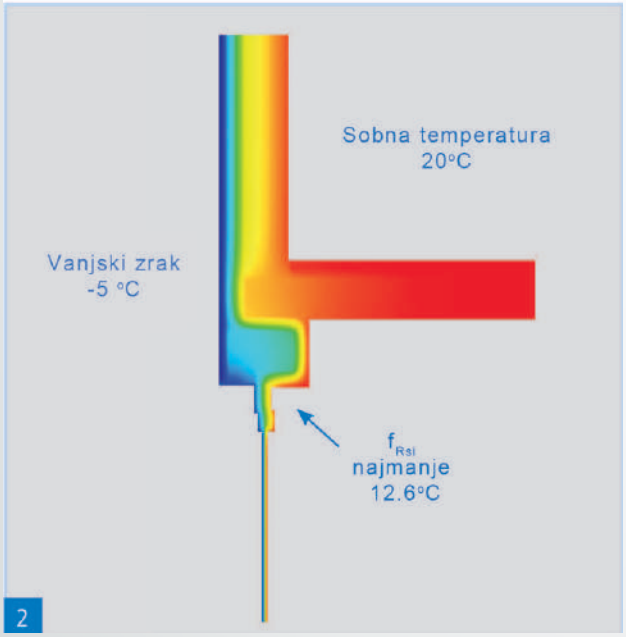

2

EFIKASNA TOPLOTNA IZOLACIJA

Očuvanje energije postalo je jednostavno

Osnovna pravila vrijednosti kada pričamo o toplotnoj izolaciji kod sistema za roletne su točno definirana. Pravila su propisana od strane Europske komisije za građevinske standarde.
Kada se ugrađuju na nove zgrade, roletne se smatraju kao dio vanjskog zida. Vrijednosti termalne zaštite i termičkog mosta kod prozora su propisane.
Kada promatramo renovacije i stariju izgradnju na roletne se gleda kao produžetak gornjeg prozorskog okvira i dodaju se površini prozorskog elementa kao vrijednost.
Minimalni zahtjev toplotne izolacije ima vrijednost USB <=0,85 (W/m2K) i fRsi>=0,70. Vrijednosti EXTE ELITE XT postiže vrijednosti koje možete vidjeti u tablici ispod.

TIP KUTIJE	U_{SB} vrijednost	f_{Rsi} vrijednost
Otvaranje za inspekciju dole i unutra	0,85 - 0,72	0,71 - 0,72

Sve potrebne testove i certifikate možete dobiti od strane EXTE-a i oni mogu biti prezentirani na zahtjev inspekcije.

Unaprijeđena toplotna izolacija pomoću izolatora uz zid je opcija koju sve više zahtijevaju arhitekti.

Sistem kutije za roletne EXTE ELITE pruža perfektnu toplotnu zaštitu po standardima Europske Unije.

ELITE SISTEM

ELITE sistem je kompatibilan sa svim dizajnima prozora i svim kombinacijama otvaranja. Sistem uključuje brilijantna skrivena riješenja za sve izazovne ugradnje kao što su na primjer više odvojenih pogona i dizanja unutar jedne kutije.

KOMBINIRANO (zajedničko)

ODVOJENO

KAIŠ SA STRANE

VIŠE ODVOJENIH ROLETNI U ISTOJ KUTIJI

POD KUTOM

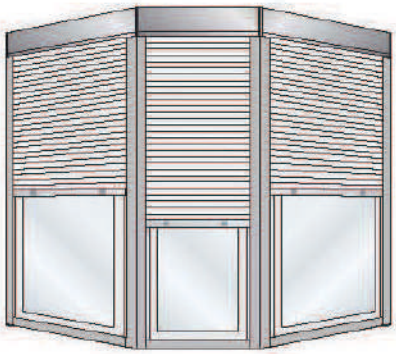

KAIŠ

MOTOR

KURBLA

BHROLL

Prikaz izgleda kutije Elite - Exte , kutija sa integriranom komaricom

Otvaranje unutra

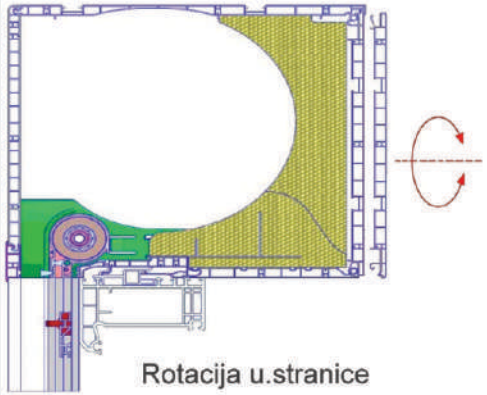

Rotacija u.stranice

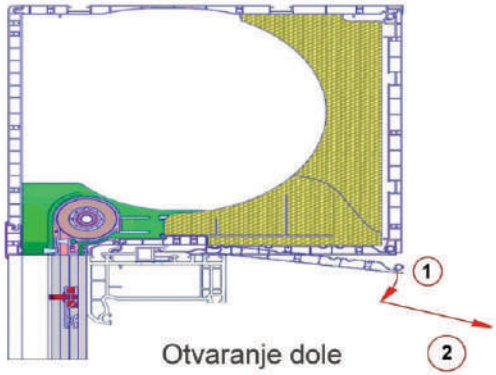

Otvaranje dole

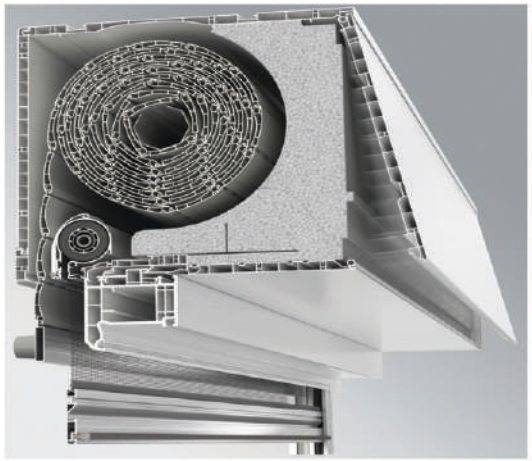

Rotacijom unutarnje stranice dobijemo podfasadnu kutiju i otvaranje dole

Oznaka za boje kutije:
Bijela 6
Renolit ral →

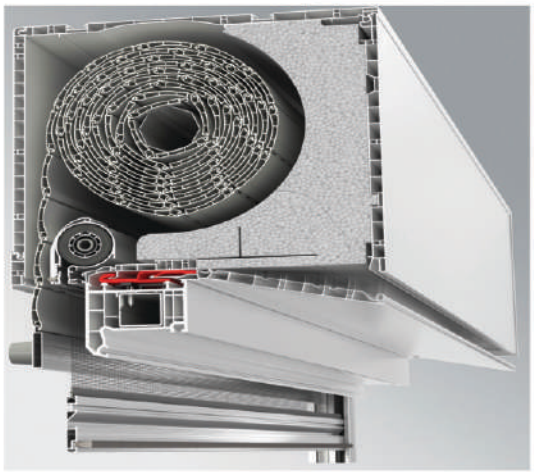

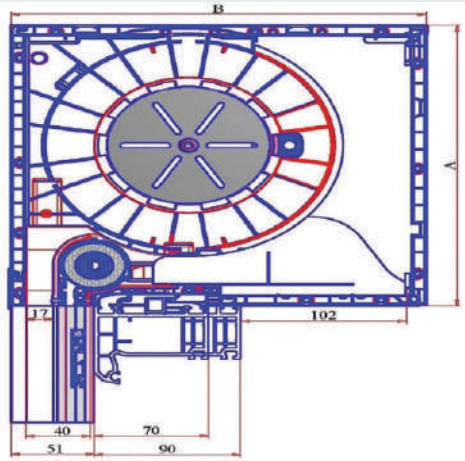

Veličina kutije		Sistem otvaranja unutra/klasik	
A	B	C	
		Profil 70mm	Profil 90mm
200	220	70	67
240	255	105	102

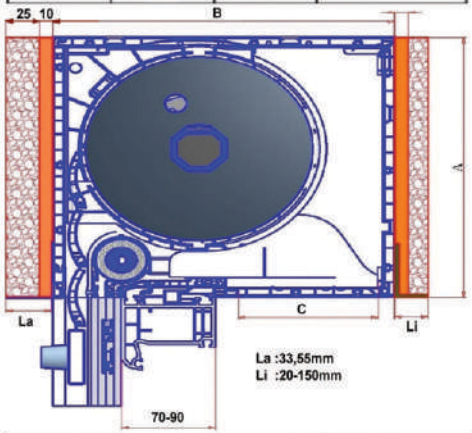

Veličina kutije		Sistem otvaranja dole/kad je kutija podf.	
A	B	C	
		Profil 70mm	Profil 90mm
200	220	70	67
240	255	105	102

BHROLL

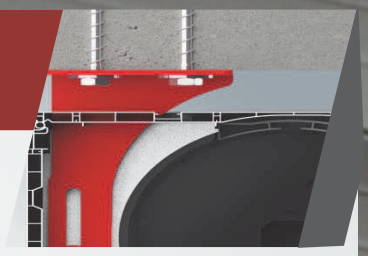

1. Anwendungsbereich 1. Područje primjene

Diese Einsatzempfehlungen sind für alle betriebsfertigen Fenster mit EXTE Rollladenkästen gültig. Die Einsatzempfehlungen ermöglichen die Auswahl von geeigneten Leistungseigenschaften für Fenster mit Rollladenaufsatzkästen in Bezug auf die Windbeanspruchung. Sie sind auf Grundlage der DIN 1055-4, ENV 1991-2-4, EN 12210, EN 12208 und der EN 12207 erstellt.

Ove preporuke za uporabu važe za sve prozore spremne za rad sa EXTE kutijama za rolete. Ove preporuke **za uporabu omogućuju odabir prikladnih svojstava performanse za prozore s kutijama za rolete u odnosu na** opterećenje vjetrom. One su izrađene na temelju DIN 1055-4, ENV 1991-2-4, EN 12210, EN 12208 i EN 12207.

Tabelle 1 Eigenschaften und Klassizierung der Fenster und Außentüren gemäß Produktnorm

Tablica 1 Svojstva i klasifikacija prozora i vanjskih vrata sukladno normi proizvoda

Nr	Eigenschaft / Wert / Einheit Svojstvo / vrijednost / jedinica	Klassizierung / Wert						
1	Widerstandsfähigkeit gegen Windlast Otpornost na opterećenje vjetrom	Klasifikacija / vrijednost						
	Rahmendurchbiegung Progib okvira	npd	A (≤ 1/150)		B (≤ 1/200)		C (≤ 1/300)	
	Ispitni tlak P1* (Pa) Prüfdruck P1* (Pa)	npd	1 (400)	2 (800)	3 (1.200)	4 (1.600)	5 (2.000)	E (>2.000)

* Auszug gemäß der Produktnorm prEN 14351-1

Mit dem Prüfdruck P1 wird die Durchbiegung der tragenden Rahmenteile geprüft.

Quelle: ift-Richtlinie-08/2

* Izvadak sukladno normi proizvoda prEN 14351-1

S ispitnim tlakom P1 provjerava se progib nosećih dijelova okvira.

Izvor: ift-Richtlinie-08/2

In Deutschland gilt die Klassifizierung B (≤ 1/200).

U Njemačkoj važi klasifikacija B (Z 1/200).

Anmerkung: Napomena:

Diese Einsatzempfehlungen sind nur für den Regelfall anwendbar.

Ove preporuke za uporabu primjenjive su samo u normalnom slučaju.

Im Regelfall handelt es sich bei dem Bauwerk um ein geschlossenes Gebäude mit rechteckigem Grundriss mit Unterteilungen im Inneren und zu öffnenden Fenstern und Fenstertüren. Das Bauwerk befindet sich in einer Geländehöhe unter 800 m über NN. Die Einwirkungen der Windlasten auf das Bauwerk oder Bauteil erfolgen senkrecht zur Oberäche des Bauwerks. Sie gelten nur für Baukörper, für die keine besonderen Untersuchungen und Berechnungen erforderlich sind (siehe hierzu DIN 1055-4 und ENV 1991-2-4)

Ove preporuke za uporabu primjenjive su samo u normalnom slučaju.

U normalnom slučaju građevina je zatvoreni objekt pravokutnog tlocrta s pregradama u unutrašnjosti te prozorima i vratima koji se otvaraju. Građevina se nalazi na visini terena nižoj od 800 m nadmorske visine. **Utjecaji opterećenja vjetrom na građevinu ili komponentu vrše se okomito prema površini građevine. Važe samo** za građevinu, za koju nisu potrebna posebna ispitivanja i izračuni (vidi o tome DIN 1055- 4 i ENV 1991-2-4)

BHROLL

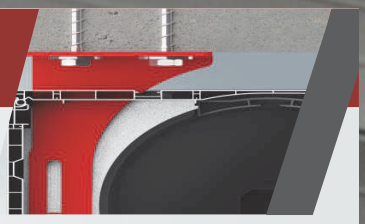

2. Otpornost na opterećenje vjetrom (EN 12210)

2. Widerstandsfähigkeit gegen Windlast (EN 12210)

Opterećenje vjetrom nastaje iz utjecaja vjetra na građevinu, registrirano u obliku opterećenja vjetrom, koja obuhvaćaju tlak vjetra, vrtlog i vrijednosti udara. Opterećenja vjetrom su između ostalog ovisna o visini zgrade, položaju zgrade i obliku zgrade.

Die Windbeanspruchung ergibt sich aus der Einwirkung von Wind auf das Bauwerk, erfasst in Form von Windlasten, die sich aus Winddruck, Windsog und Zuschlagswerten zusammensetzten. Die Windlasten sind unter anderem abhängig von Gebäudehöhe, Gebäudelage und Gebäudeform.

Prüfungen an betriebsfertigen Fenstern müssen nach EN 12211 durchgeführt werden. Die Durchbiegung von festen Rahmenteilen (z.B. Pfosten und Riegeln) ist durch Berechnung oder Prüfung zu ermitteln. Ispitivanja na prozorima spremnima za uporabu moraju se obaviti prema EN12211. Progib čvrstih dijelova okvira (npr. stupovi i zapori) utvrđuje se izračunom ili ispitivanjem.

Vereinfachtes Verfahren:

Pojednostavljeni postupak:

Određivanje klasifikacije otpornosti na vjetar:

Bestimmung der Windwiderstandsklasse

Kriterien Zona vjetra	Visina ugradnje prozora Einbauhöhe der Fenster 0 -10 m (1)				Visina ugradnje prozora Einbauhöhe der Fenster > 10 -18 m				Visina ugradnje prozora Einbauhöhe der Fenster > 18 -25 m			
Windzone	1	2 (2)	3	4	1	2	3	4	1	2	3	4
Binnenland (3) Kontinent 3	2	2 (4)	2	2	2	2	3	3	2	2	3	3
Küste und Inseln der Ostsee Obala i otoci Baltičkog mora	x	2	3	3	x	3	3	3	x	3	3	4
Küste der Nordsee Obala Sjevernog mora	x	x	x	3	x	x	x	3	x	x	x	4
Inseln der Nordsee Otoci Sjevernog mora	x	x	x	3	x	x	x	*	x	x	x	*

Einsatzempfehlung für Fenster und Außentüren bei vereinfachter Annahme der Windlasten bis 25 m Einbauhöhe gem. ift-Richtlinie FE-05/2 Seite 6. Tabelle 2 (DIN 1055-4:2005-03); * Berechnung erforderlich

Preporuka uporabe za prozore i vanjska vrata pri pojednostavljenoj pretpostavki opterećenja vjetrom do 25 m visine ugradnje sukladno smjernici ift-Richtlinie FE-05/2 stranici 6. Tablica 2 (DIN 1055-4:2005-03); * Izračun potreban Kriteriji

Bestimmung der Klassifizierung:

Određivanje klasifikacije

An Hand der Einbauhöhe der Fenster, der Windzone und der Geländekategorie setzt sich die Windwiederstandsfähigkeit bei Windlast zusammen.

Na temelju visine ugradnje prozora, zone vjetra i kategorije tla dobiva se otpornost na vjetar pri opterećenju vjetrom.

Beispiel: Einfamilienhaus, Fenster im Erdgeschoss(h < 10 m)in München

Primjer: Obiteljska kuća, prozor u prizemlju (h < 10 m)1 u Münchenu 2

(Windzone 2, Binnenland bis 800 m) = B2

(zona vjetra 2, kontinent do 800 m 3) = B2 4

Die Klassifizierung wird von dem Fensterhersteller für die einzelnen Elemente vorgegeben und dient somit als Grundlage für die Berechnung der Statischen Maßanhmen im Rollladenkasten!

Klasifikaciju navode proizvođači prozora za pojedinačne elemente i služi tako kao osnova za obračun statičkih mjera u kutiji za rolete!

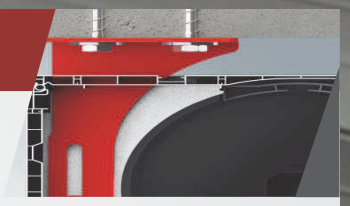

3. Exte Berechnungs-Tool

3. Exte alat za računanje

- nur blaue Zellen ändern -

Fensterbreite [cm]	Fensterhöhe einschließlich Rollladenkasten [cm]	Höhe des Rollladenkastens [cm]
300	270	24

①

frontale Rahmendurchbiegung

Klasse ②	1/x	zulässig [mm]
B	200	15,0

Auswahlhilfe "Klasse":
In Deutschland zählt die Klasse B.

③

Windwiderstandsklasse	Prüfdruck [Pa]
2	800

④ ⑤ ⑥

Trägheitsmoment Iy [cm^4]

Spezialverstärkungseisen Exte 5609	Verstärkungseisen im Blendrahmen	PVC	Iy ausreichend?	Rahmendurchbiegung [mm]
8,2	2,3	0,0	Nein	35,3

⑦

Statikkonsole	Zulässige Kraft [kN]	Gesamtkraft am oberen Teil des Rahmens [kN]	Anzahl der Konsolen	Durchbiegung der Konsolen [mm]
5692-240	-	-	1	-

Aufteilung der Konsolen ⑧

A	B	C	D	E
150	0	0	0	0

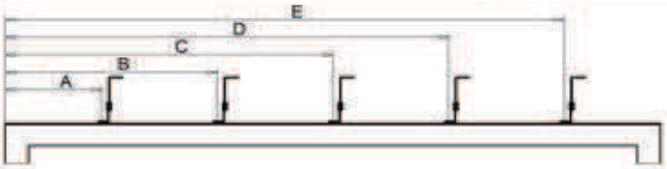

Die Aufteilung der Konsolen erfolgt gemäß der oben stehenden Tabelle von der Innenseite links.

① Eingabe von Fensterbreite, Fensterhöhe und Rollladenkasten Höhe
Unos širine prozora, visine prozora i visine kutije za roletene

② Auswahl der Klasse für frontale Rahmendurchbiegung (in Deut schland zählt Klasse B)
Odabir klase za čeoni progib okvira (u Njemačkoj klasa B)

③ Auswahls der Wtidwiderstandsklasse Odabir klase otpornosti na vjetar

④ Auswahl ob Spezialverstärkungseisen eingesetzt wird oder nicht
Odabir hoće li se koristiti ili neće specijalna željezna ojačanja

⑤ Eingabe des vertikalen Trägheitsmoment (Iy) der innen liegenden Vertärku ng im Blendrahmen
Unos okomitog momenta inercije (Iy) unutarnjih ojačanja u slijepom okviru

⑥ Materialauswahl (PVC, Holz, Alu) und Eingabe des Trägheitsmoments des Blendrahmens
Odabir materijala (PVC, drvo, Alu) i unos momenta inercije slijepog okvira

⑦ Angabe der benötigten Konsolen Anzahl Podatak potrebnih konzola, broj

⑧ Angabe des Positionierungsabstandes zwischen den einzelnen Konso len
Podatak o razmaku pozicioniranja između pojedinačnih konzola

<u>Ergebnis:</u> Bei der gewählten Elementgröße wird eine Statik- Konsole benötigt um die notwendige Statische Auslegung zu erreichen. Die Montage der Konsole erf olgt von links aus auf 150 cm.
Rezultat: Kod odabrane veličine elemenata je potrebna statička konzola za postizanje potrebne statičke konstrukcije. Montaža konzole vrši se s lijeva na 150 cm.

BHROLL

4. Übersichtstabelle nach Elementgröße

4. Pregledna tablica prema veličini elementa

Statische Auslegung von Fenstern mit Rollladenkasten

Anzahl der Konsolen

SVE = das Spezialverstärkungseisen 5609 reicht aus, um die maximal zulässige Rahmendurchbiegung zu gewährleisten.
BLR = Blendrahmen reicht aus, um die maximal zulässige Rahmendurchbiegung zu gewährleisten.
Ergebnis der Prüfung durch PIV (Prüfbericht-Nr. 20-19/16): Fenster bis 300 cm Breite und 248 cm Höhe (ohne RK) brauchen bis einschließlich Windwiderstandsklasse 3 nur mit einer Konsole befestigt zu werden.

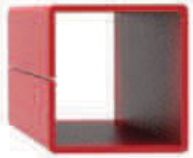

Windwiderstandsklasse	2	frontale Rahmendurchbiegung Klasse	B	Iy SVE	8,24	Iy Verstärkungseisen im Blendrahmen	2,26	Iy PVC	0

Prüfdruck [Pa]	800	Breite B [cm]																													
		160	170	180	190	200	210	220	230	240	250	260	270	280	290	300	310	320	330	340	350	360	370	380	390	400	410	420	430	440	450
Höhe mit Kasten H [cm]	60	SVE	SVE	SVE	SVE	SVE	SVE	SVE	SVE	SVE	SVE	SVE	SVE	SVE	SVE	SVE	SVE	SVE	SVE	SVE	SVE	SVE	1	1	1	1	1	1	1	1	1
	70	SVE	SVE	SVE	SVE	SVE	SVE	SVE	SVE	SVE	SVE	SVE	SVE	SVE	SVE	SVE	SVE	SVE	SVE	SVE	1	1	1	1	1	1	1	1	1	1	1
	80	SVE	SVE	SVE	SVE	SVE	SVE	SVE	SVE	SVE	SVE	SVE	SVE	SVE	SVE	SVE	SVE	SVE	1	1	1	1	1	1	1	1	1	1	1	1	1
	90	SVE	SVE	SVE	SVE	SVE	SVE	SVE	SVE	SVE	SVE	SVE	SVE	SVE	SVE	SVE	SVE	1	1	1	1	1	1	1	1	1	1	1	1	1	1
	100	SVE	SVE	SVE	SVE	SVE	SVE	SVE	SVE	SVE	SVE	SVE	SVE	SVE	SVE	SVE	1	1	1	1	1	1	1	1	1	1	1	1	1	1	1
	110	SVE	SVE	SVE	SVE	SVE	SVE	SVE	SVE	SVE	SVE	SVE	SVE	SVE	SVE	1	1	1	1	1	1	1	1	1	1	1	1	1	1	1	1
	120	SVE	SVE	SVE	SVE	SVE	SVE	SVE	SVE	SVE	SVE	SVE	SVE	SVE	1	1	1	1	1	1	1	1	1	1	1	1	1	1	1	1	1
	130	SVE	SVE	SVE	SVE	SVE	SVE	SVE	SVE	SVE	SVE	SVE	SVE	1	1	1	1	1	1	1	1	1	1	1	1	1	1	1	1	1	1
	140	SVE	SVE	SVE	SVE	SVE	SVE	SVE	SVE	SVE	SVE	SVE	1	1	1	1	1	1	1	1	1	1	1	1	1	1	1	1	2	2	2
	150	SVE	SVE	SVE	SVE	SVE	SVE	SVE	SVE	SVE	SVE	SVE	1	1	1	1	1	1	1	1	1	1	1	1	1	1	2	2	2	2	2
	160	SVE	SVE	SVE	SVE	SVE	SVE	SVE	SVE	SVE	SVE	1	1	1	1	1	1	1	1	1	1	1	1	1	2	2	2	2	2	2	2
	170	SVE	SVE	SVE	SVE	SVE	SVE	SVE	SVE	SVE	SVE	1	1	1	1	1	1	1	1	1	1	1	2	2	2	2	2	2	2	2	2
	180	SVE	SVE	SVE	SVE	SVE	SVE	SVE	SVE	SVE	SVE	1	1	1	1	1	1	1	1	1	1	2	2	2	2	2	2	2	2	2	2
	190	SVE	SVE	SVE	SVE	SVE	SVE	SVE	SVE	SVE	1	1	1	1	1	1	1	1	1	2	2	2	2	2	2	2	2	2	2	2	2
	200	SVE	SVE	SVE	SVE	SVE	SVE	SVE	SVE	SVE	1	1	1	1	1	1	1	1	2	2	2	2	2	2	2	2	2	2	2	2	2
	210	SVE	SVE	SVE	SVE	SVE	SVE	SVE	SVE	SVE	1	1	1	1	1	1	1	1	2	2	2	2	2	2	2	2	2	2	2	2	2
	220	SVE	SVE	SVE	SVE	SVE	SVE	SVE	SVE	SVE	1	1	1	1	1	1	1	2	2	2	2	2	2	2	2	2	2	2	2	2	2
	230	SVE	SVE	SVE	SVE	SVE	SVE	SVE	SVE	SVE	1	1	1	1	1	1	2	2	2	2	2	2	2	2	2	2	2	2	2	2	2
	240	SVE	SVE	SVE	SVE	SVE	SVE	SVE	SVE	SVE	1	1	1	1	1	1	2	2	2	2	2	2	2	2	2	2	2	2	2	2	2
	250	SVE	SVE	SVE	SVE	SVE	SVE	SVE	SVE	SVE	1	1	1	1	1	1	2	2	2	2	2	2	2	2	2	2	2	2	2	2	2
	260	SVE	SVE	SVE	SVE	SVE	SVE	SVE	SVE	1	1	1	1	1	1	1	2	2	2	2	2	2	2	2	2	2	2	2	2	2	2
	270	SVE	SVE	SVE	SVE	SVE	SVE	SVE	SVE	1	1	1	1	1	1	1	2	2	2	2	2	2	2	2	2	2	2	2	2	2	2

Höhe des Rollladenkastens [cm]	24	Statikkonsole	5692-240	Zulässige Belastung einer Statikkonsole [kN]. Teilsicherheitsbeiwert von 1,5 ist berücksichtigt worden.	1,70

MONTAGEANLEITUNG

Upute za montažu

MONTAGE STATIK-KONSOLE XT

Statička konzola XT

REVISION UNTEN

Revizija dolje

Kompriband zwischen den Stegen des Blendrahmens aufkleben und anschließend das Spezialverstärkungseisen mit dem Blendrahmen verschrauben.

Traku Kompriband zalijepiti između rebara slijepog okvira i potom posebno željezno ojačanje zaviti na slijepi okvir.

1.

Kasten schräg in das Spezialverstärkungseisen einführen und nach vorne schieben bis er einrastet.

Kutiju uvesti ukoso u posebno željezno ojačanje i gurati prema naprijed dok ne uklopi.

2.

Führungsschienen nach oben schieben bis diese bündig mit dem Blendrahmen abschließen. Anschließend die Befestigungsstiele mit dem Kasten und dem Blendrahmen verschrauben.

Vodilice gurnuti prema gore dok ne bude poravnate sa slijepim **okvirom. Potom pričvrsne držače** spojiti s kutijom i slijepim okvirom.

3.

Revisionsblende öffnen und die Dämmung des Kastens entnehmen. Der Rollladenbehang muss dafür komplett abgelassen werden.

Otvoriti revizijsku blendu i izvaditi izolaciju kutije. Zavjesa rolete mora se kompletno spustiti.

4.

Den oberen Teil der Statik-Konsole durch die Ausfräsung in der Deckelblende einhängen.

Gornji dio statičke konzole zakačiti kroz izrez u blendi poklopca.

5.

Den unteren Teil der Statik-Konsole schräg durch die Ausfräsung im Basisprofil in das Spezialverstärkungseisen einsetzen und nach unten ziehen.

Donji dio statičke konzole umetnuti ukoso kroz izrez u osnovnom profilu u željezno ojačanje te povući prema dolje.

6.

Beide Teile mit den beiliegenden Schrauben verbinden. Den oberen Teil nach oben schieben, bis dieser am Sturz anliegt und anschließend fest verschrauben.

Oba dijela spojiti s priloženim vijcima. Gornji dio gurnuti prema gore dok ne nalegne na nadvoj i potom čvrsto zaviti.

7.

Die Verschraubung erfolgt in der ersten Lochreihe (2 in einer Reihe)

Uvodnica se radi u prvom redu rupa (2 u nizu).

8.

Sollte beim Bohren an dieser Stelle eine Stahlbewährung liegen, so dient die 2 Lochreihe (4 in einer Reihe) als Ausweichmöglichkeit.

Ako prilikom bušenja na ovom mjestu bude čelična armatura, onda drugi red rupa (4 u nizu) služe kao alternativa.

9.

MONTAGEANLEITUNG

Upute za montažu

MONTAGE STATIK-KONSOLE XT

Statička konzola XT

REVISION UNTEN

Revizija dolje

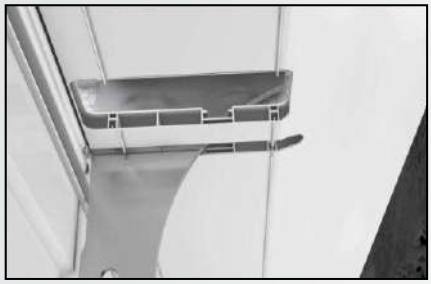

Die obere Ausfräsung muss mittels des beiliegenden Butylpads abgedichtet werden.

Gornj izrez mora se brtviti s priloženim Bulypadom.

10.

Das Pad mit dem Abmessungen 140x70 anlegen und im Bereich der Statik-Konsole einschneiden. Den Schnittbereich vollflächig andrücken.

Jastučić (pad) mora nalijegati s dimenzijama 140x70 u ureazn u području statičke konzole. Područje reza pritisnuti posve.

11.

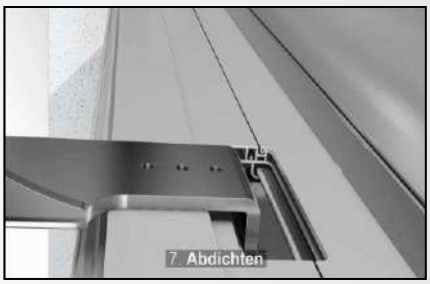

Die untere Ausfräsung muss ebenfalls abgedichtet werden.

Donji izrez mora se također brtviti.

12.

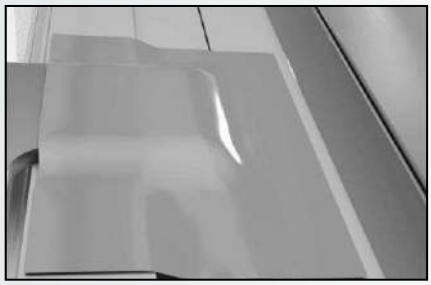

Das Pad mit den Abmessungen 70x70 aufkleben und an allen Kanten fest andrücken.

Zalijepiti jatučić 70x70 i čvrsto pritisnuti na svim rubovima.

13.

Dämmung einsetzen.

Staviti izolaciju.

14.

Revisionsblende verschließen.

Zatvoriti revizijsku blendu.

15.

Video o montaži
QR Code skenirati ili na
www.exte.de/Statik mit System

MONTAGE VIDEO

QR Code einscannen oder unter

www.exte.de / Statik mit System

Verarbeitungsrichtlinie - Exte-Rollladenkastensysteme -

Maximalmaße Maksimalne dimenzije

Maße		max. Elementbreite
Rollladenkasten weiß	Kutija za rolete bijela	3.350 mm
Rollladenkasten Dekor außen (PVC)	Kutija za rolete dekor vani (PVC)	2.500 mm*
Rollladenkasten ALU-Blende farbig	Kutija za rolete ALU blenda u boji	3.500 mm
Rollladenkasten ALU-Blende weiß	Kutija za rolete ALU blenda bijela	4.500 mm
Rollladenkasten mit Putzwinkel außen	Kutija za rolete s T- profilom za vani	4.500 mm

*Blende max. 1/3 sichtbar
*Blenda vidljiva maks. 1/3

Bei WDVS-Systemen müssen Putzwinkel verwendet werden.

Kod WDVS sustava se profili za žbukanje moraju koristiti.

Mogućnosti visina namotaja roletne u kutiji s obzirom na konfiguraciju kutije uključujući visinu kutije:

	H	W		sa kutijom
Tip kutije	Visina (mm)	Širina (mm)	Namotaj (mm)	Max visina (mm)
Expert XT 185	185	220	153	2450(2400*)
Elite XT 200	200	220	158	2200(2200*)
Elite XT 240	240	255	190	2800(2600*)

NAPOMENA: vrijednosti se odnose na lamelu 37mm i osovinu 40
*sa komaricom

Hinweis:

bei niedrigeren Temperaturen (Frühjahr/Herbst) kann es zu einer Verhärtung der Bürsten kommen, welches ein Unterstützen der Zugschiene beim Einlaufen in den Rollladenkasten notwendig macht.

Na niskim temperaturama (proljeće/jesen) može doći do otvrdnjenja četkica, što čini nužnim podupiranje vlačne tračnice pri uvođenju u kutiju za rolete.

	Ležaj motora	Zasun EXAKT	Držač ležaja EXPERT XT	Držač ležaja ELITE XT
Motorlagerung		**Schieber EXAKT**	**Lagerplatte EXPERT XT**	**Lagerscheibe ELITE XT**
max. Behanggröße pro Antrieb		7 m²	7 m²	7 m²

maks. visina vješanja po pogonu

BHROLL

BEDIENUNGS- UND WARTUNGSANLEITUNG

EMPFEHLUNGEN FÜR EIN LANGES INSEKTENSCHUTZLEBEN

UPUTE ZA RUKOVANJE I ODRŽAVANJE

PREPORUKE ZA DUGOVJEČAN KOMARNIK

WICHTIG

Bitte **lesen** Sie diese **Anleitung vor der ersten Bedienung aufmerksam durch** und **beachten** Sie vor allem die **Sicherheitshinweise.** Schäden, die durch **Nichtbeachtung** der Bedienungs- und Wartungsanleitung entstehen, unterliegen **nicht** der **Gewährleistung. Bewahren** Sie dieses Dokument bis zur Entsorgung gut **auf** bzw. geben Sie es **beim Verkauf mit**, es enthält auch **Hinweise** zur **Wartung** und **Instandsetzung.**

Dieser Insektenschutz wurde Ihnen von **Fachleuten** des Rollladen- und Sonnenschutztechnik-Handwerks **geliefert** und **eingebaut. Reparaturen** und **Demontage** dürfen **nur** durch dafür **ausgebildetes Fachpersonal** erfolgen. Nehmen Sie **selbst keine Veränderungen** am Produkt vor. Eine **sichere Handhabung** ist dann **nicht mehr gewährleistet.**

Pročitajte pozorno ove Upute prije prve uporabe i pridržavajte se ponajprije sigurnosnih uputa. Štete nastale uslijed nepridržavanja Uputa za rukovanje i održavanje ne podliježu jamstvu. Čuvajte dobro ovaj dokument do zbrinjavanja odnosno dajte ga u slučaju prodaje, sadrži također upute za servisiranje i održavanje. Ovaj komarnik su Vam isporučili i ugradili stručnjaci za tehniku roleta i zaštite od Sunca. Popravke i demontažu smije samo obavljati obučeno stručno osoblje. Ne poduzimajte samostalno nikakve izmjene na proizvodu. Sigurno rukovanje tada više nije zajamčeno.

Sicherheitshinweise für Insektenschutzsysteme

Sigurnosne upute za sustave komarnika

VORSICHT OPREZ

Produktbeschädigung durch unsachgemäße Bedienung!

Insektenschutz-Rollo bei Vereisung, Schnee oder starkem Wind nicht herunterziehen!

Heruntergezogenes Insektenschutz-Rollo bei Vereisung nicht hochfahren!

Oštećenje proizvoda uslijed nestručnog rukovanja!
Rolo komarnik se kod zaleđivanja, snijega ili jakog vjetra ne spušta! Spušteni rolo komarnik ne podizati kod zaleđivanja!

ACHTUNG! POZOR!

Bei niedrigen Temperaturen kann es zu einem Verhärten der Bürsten kommen, welches dazu führt dass sich das Insektenschutz-Rollo nicht mehr richtig aufwickelt. Dies kann zu Funktionsstörungen und Beschädigungen des Gewebes führen.

Na niskim temperaturama može doći do otvrdnjavanja četkica, što čini da se rolo komarnik više ne može namotati. To može dovesti do funkcijskih smetnji oštećenja mrežice.

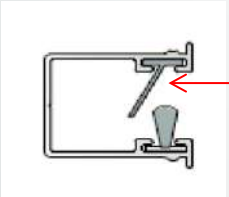

- C°

Verhärtung der Windstoppbürsten bei niedrigen Temperaturen!
Otvrdnjavanje četkica protiv vjetra na niskim temperaturama!

ACHTUNG! POZOR!

Die Insektenschutzgewebe von Rollos sind mittels einer Federwelle vorgespannt. Bei unsachgemäßer Demontage der Gewebewelle besteht erhebliche Verletzungsgefahr. Kontaktieren Sie deshalb für Wartungs- und Reparaturarbeiten immer einen zuständigen Fachbetrieb.

Mrežica rolo komarnika prednapeta je pomoću opružne osovine. Kod nestručne demontaže osovine mrežice postoji znatna opasnost od ozljede. Za servisiranje i popravke se stoga uvijek obratite nadležnom servisu.

ACHTUNG! POZOR!

Insektenschutzgitter eignen sich nicht als Absturzsicherung für Kleinkinder und Haustiere. Sie dürfen nur in technisch einwandfreiem Zustand sowie bestimmungsgemäß, sicherheits- und gefahrenbewusst unter Beachtung der Bedienungsanleitung bedient werden. Störungen, welche die Sicherheit beinträchtigen können, sind umgehend zu beseitigen

Mrežice komarnika nisu prikladne kao oslonac za malu djecu i kućne ljubimce. Smiju se koristiti samo u tehnički besprijekornom stanju te namjenski, svjesni sigurnosti i opasnost uz pridržavanje Uputa za rukovanje. Smetnje koje mogu utjecati na sigurnost treba odmah otkloniti.

BHROLL

BHROLL

napravljeno da traje...

Halilovići br.6
71 000 Sarajevo
tel: +387 33 95 04 01
fax: +387 33 95 04 02
e-mail: info@bhroll.ba;
e-mail: bhrolldoo@gmail.com;
www.bhroll.ba;